A.R.I.A.
LED UVC

Portata aria 100m³/h

<25dBA

A.R.I.A. 100

Sistema di sanificazione a LED UV-C

MANUALE INSTALLAZIONE, USO E MANUTENZIONE

X LITE

www.arialeduvc.it

La durata del trattamento dipende da diversi fattori, come il livello di sanificazione richiesto, il volume del locale, il ricambio aria, la presenza di persone. A causa delle molteplici variabili, XLITE studia soluzioni ad hoc per ogni cliente, indicando tutti i dati necessari alla corretta realizzazione dell'impianto di trattamento (posizionamento e tipologie dei dispositivi e tempi di funzionamento). Un purificatore d'aria non basta a proteggere da Covid-19, ma può essere un elemento importante in un piano di protezione in ambito domestico o lavorativo, contribuendo alla ventilazione dell'aria pulita.

FUNZIONAMENTO

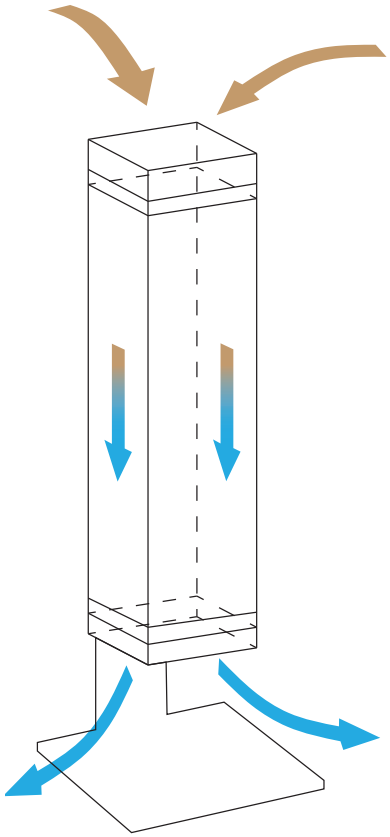

Il modulo di sanificazione si compone di un sistema di aspirazione a ventola assiale per l'immissione dell'aria all'interno della camera chiusa contenente la sorgente LED UV-C*, dove viene effettuato il processo di sanificazione.
Il nostro apparecchio non necessita di filtri, garantendo comunque elevate performance, senza generare rumore. L'assenza di filtri permette anche di risparmiare su ricambi e manutenzione. La tecnologia impiegata non produce ozono ed è conforme ai requisiti delle norme applicabili sulla sicurezza elettrica e di gestione delle sorgenti UV-C.

Rev. 20 24-01-2022

CARATTERISTICHE TECNICHE A.R.I.A. 100

Portata aria: 100m³/h
Tipi di installazione: Da pavimento / Parete / Soffitto
Dimensioni del prodotto (mm): 135x160x660
Peso del prodotto (kg): 8Kg
Tipologia LED: UVC
Lunghezza d'onda (nm): 275nm
Assorbimento sistema: 17W
Tensione di alimentazione: 220-230Vac
Intervallo di temperatura di esercizio: 0-35°C
Grado di protezione IP: IP20

Considerare i dati riportati con una tolleranza del +/- 20%

Test e certificazioni

Sono stati condotti test seguendo requisiti della norma UNI-EN ISO15714:2019. I microrganismi di prova hanno compreso: batteri gram positivi, batteri gram negativi, funghi e virus. I risultati di trattamento ottenuti hanno evidenziato valori di disinfezione fino al 99,9%*. Tale risultato è garanzia della capacità del dispositivo di abbattere con altrettanta efficacia un'ampia gamma di batteri, virus, coronavirus ed altri microganismi.

*Per info sull'efficacia di abbattimento microbiologico scansionare il QR code o visitare il sito www.arialeduvc.it

LED UV-C | 220 - 230 V 50Hz | IP 20

Rev. 20 24-01-2022

UTILIZZO DEL DISPOSITIVO:

Prima dell'uso leggere attentamente le istruzioni sulla manutenzione e le avvertenze sulla sicurezza.

ATTENZIONE: la radiazione UV è pericolosa per gli occhi e la pelle. Non utilizzare l'emettitore UV-C al di fuori del dispositivo.

Le ridotte dimensioni del prodotto e la possibilità di essere installato a parete, soffitto, in appoggio o con supporto a pavimento, lo rendono particolarmente versatile.

Prestare attenzione a non ostruire il corretto flusso dell'aria.

MODALITÀ DI UTILIZZO

- Collegamento alla rete 230Vdc

Per permettere il corretto utilizzo del prodotto si consiglia di utilizzare gli accessori XLITE.

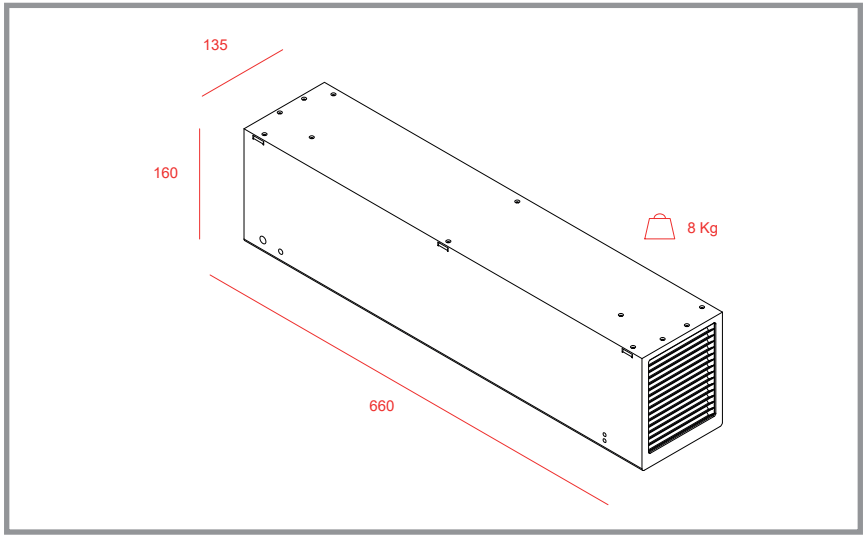

Kit accessorio pavimento

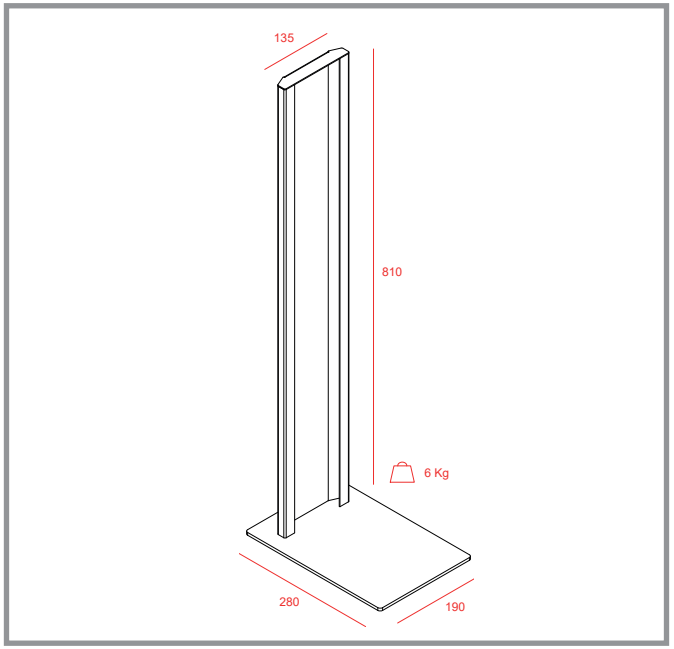

Kit accessorio parete/soffitto

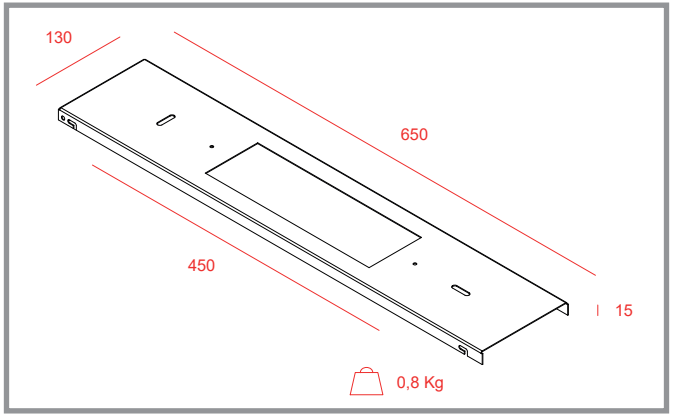

INSTALLAZIONE DA PAVIMENTO

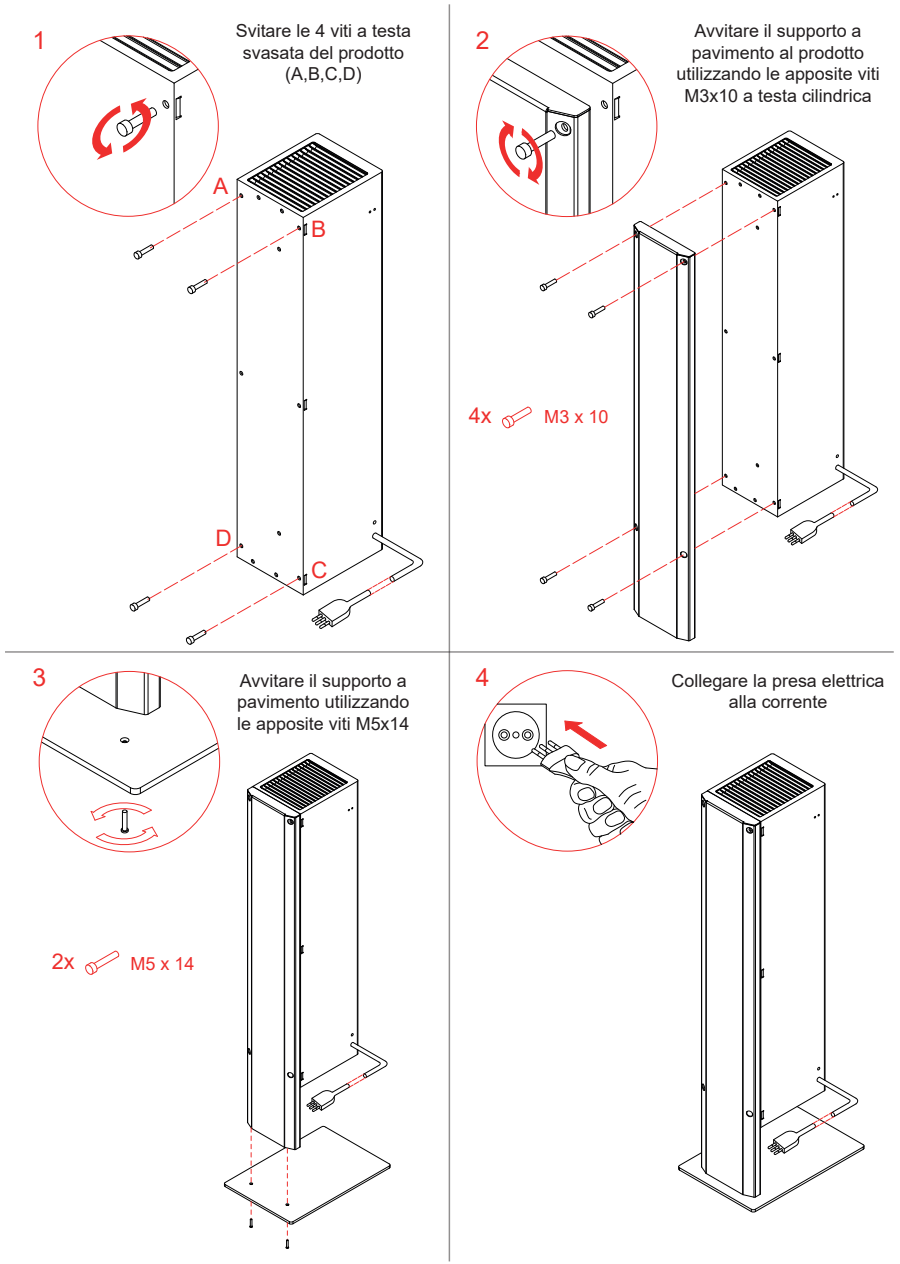

Rev. 20 24-01-2022

INSTALLAZIONE A PARETE

1

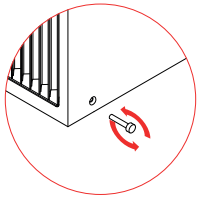

Svitare le 4 viti a testa svasata del prodotto (A,B,C,D)

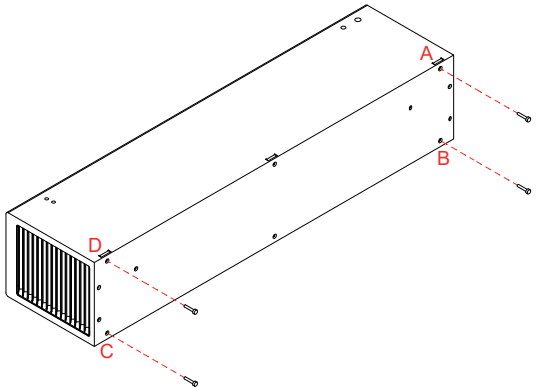

2

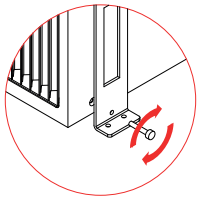

Fissare i due supporti al prodotto utilizzando le apposite viti M3x10 a testa bombata

4x M3 x 10

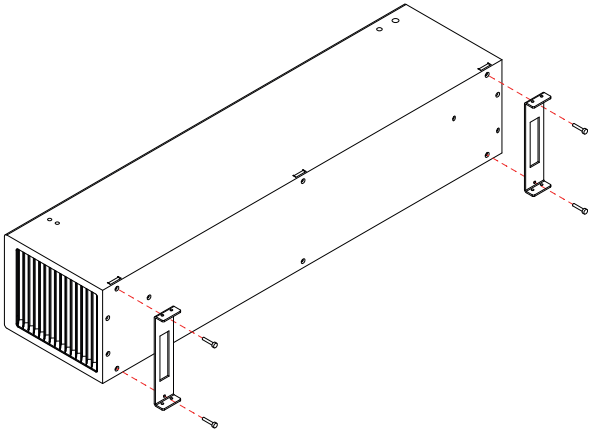

3

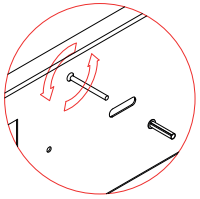

Fissare mediante opportuni tasselli la piastra al muro. Allineare la piastra mediante asole previo fissaggio

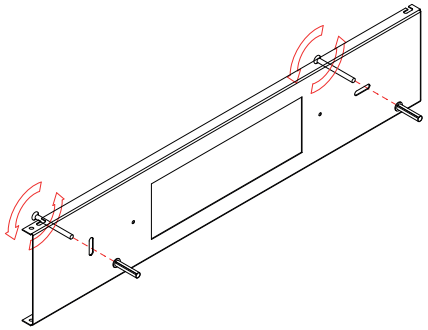

4

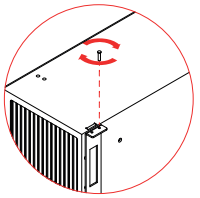

Fissare parzialemnte nei fori interni le 4 viti M3x10 a testa bombata

4x M3 x 10

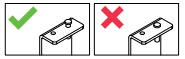

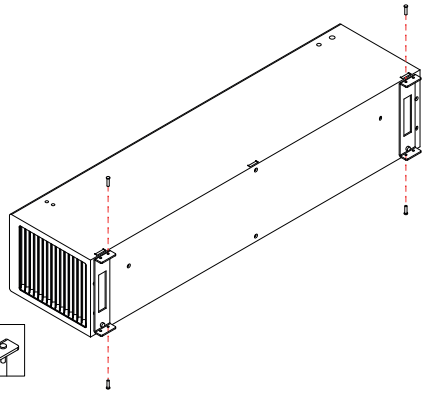

5

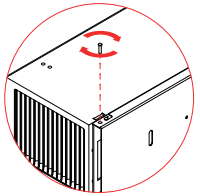

Posizionare il dispositivo sulla piastra e poi slittare per agganciarlo.
Fissare le due viti M3x10 per il bloccaggio del dispositivo, e stringere le restanti 4 viti.

2x M3 x 10

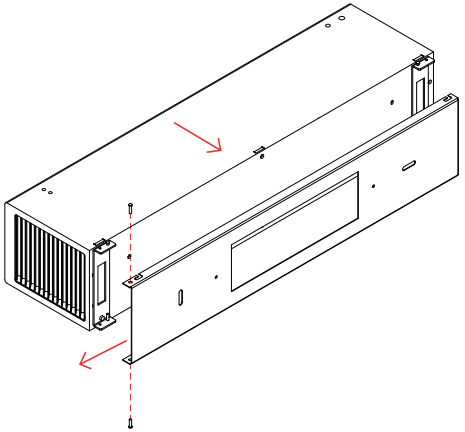

6

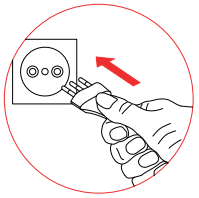

Collegare la presa elettrica alla corrente

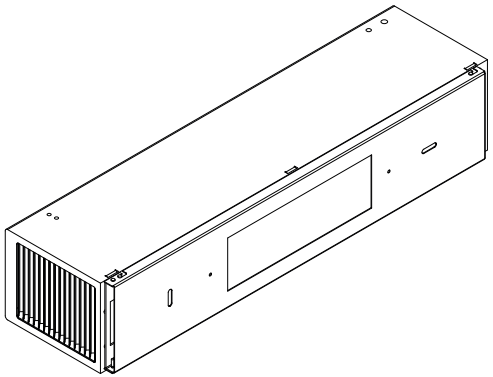

INSTALLAZIONE A SOFFITTO

1

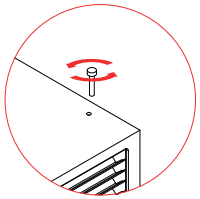

Svitare le 4 viti a testa svasata del prodotto (A,B,C,D), assicurarsi di tenere vincolata la cover al dispositivo

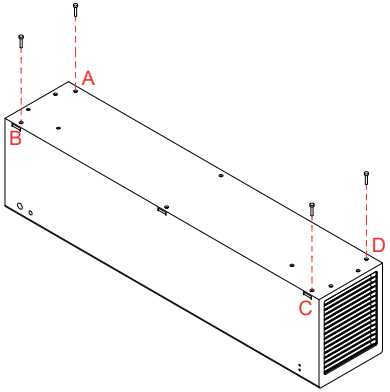

2

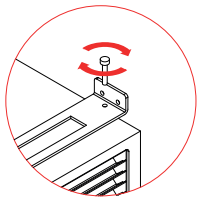

Fissare i due supporti al prodotto utilizzando le apposite viti M3x10 a testa bombata

4x M3 x 10

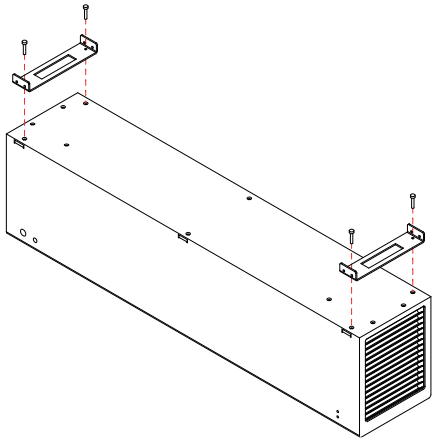

3

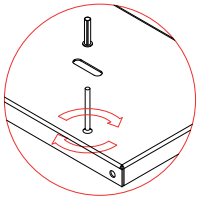

Fissare mediante opportuni tasselli la piastra al muro. Allineare la piastra mediante asole previo fissaggio

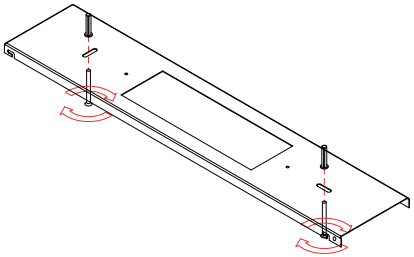

4

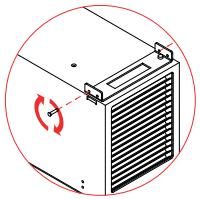

Fissare parzialmente nei fori interni le 4 viti M3x10 a testa bombata

4x M3 x 10

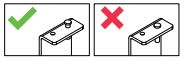

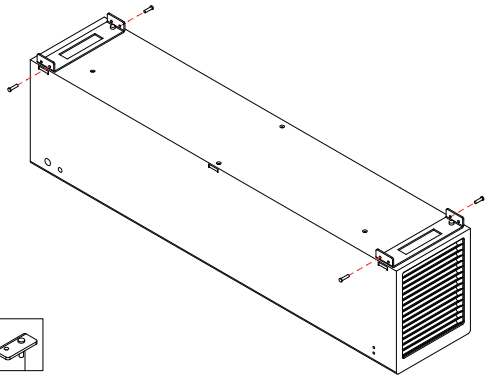

5

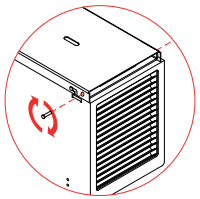

Posizionare il dispositivo sulla piastra e poi slittare per agganciarlo.
Fissare le due viti M3x10 per il bloccaggio del dispositivo, e stringere le restanti 4 viti.

2x M3 x 10

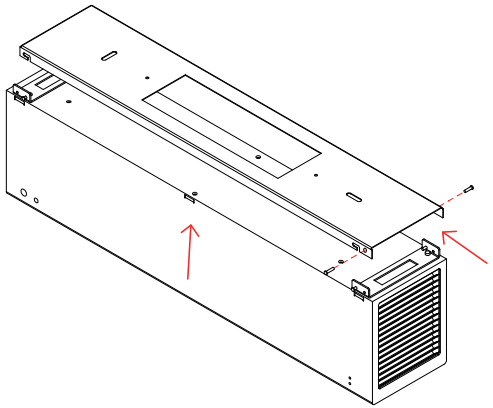

6

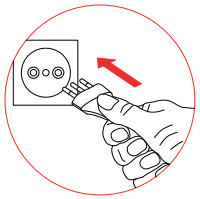

Collegare la presa elettrica alla corrente

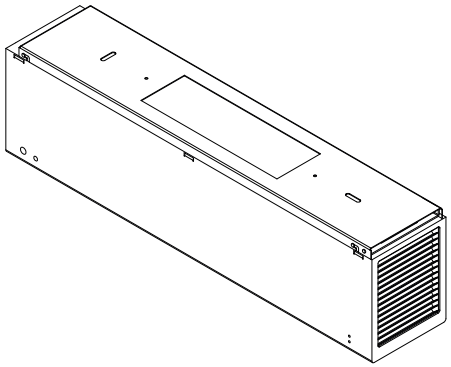

MANUTENZIONE PERIODICA

È necessario sostituire le cartucce LED UV-C ogni 3 anni (oppure ogni 26.000 ore di funzionamento continuo) o la verifica delle sorgenti LED presso centro autorizzato XLITE.

PULIZIA

La pulizia va eseguita a dispositivo spento e scollegato. Rimuovere la polvere, eventualmente depositata sulle griglie esterne, utilizzando un pennello asciutto. Per la pulizia delle parti esterne usare un panno in microfibra asciutto imbevuto in alcol puro al 90%, si consiglia la pulizia esterna del corpo quotidianamente.

SMALTIMENTO

L'imballaggio del prodotto è composto da materiali riciclabili. Smaltirlo, in conformità alle norme di tutela ambientale, nelle apposite raccolte differenziate.
Ai fini dello smaltimento il dispositivo deve essere trattato come rifiuto RAEE, la cui gestione è normata dal D.LGS. 49/2014
Per maggiori informazioni, rivolgersi all'ente di smaltimento locale.

Rev. 20 24-01-2022

IMPORTANTE

AVVERTENZE SULLA SICUREZZA

- Il dispositivo contiene LED UV-C.
- Il presente dispositivo deve essere utilizzato unicamente allo scopo per cui è stato progettato. Qualsiasi altro utilizzo è considerato non conforme e pertanto pericoloso.
- Dopo aver tolto l'imballo assicurarsi dell'integrità del prodotto.
- L'uso del dispositivo in modo diverso da quello descritto nel presente documento, manomissione del prodotto possono provocare la fuga di radiazione UV-C.
- Evitare l'esposizione diretta di occhi e pelle con la luce emessa dai LED UV-C.
- Leggere le istruzioni di manutenzione prima di utilizzare il dispositivo.
- Non inserire oggetti di piccole dimensioni o liquidi attraverso le grate di areazione. Potrebbero danneggiare le ventole e compromettere il funzionamento del dispositivo.
- Il dispositivo, se danneggiato, non deve essere utilizzato.
- In caso di caduta accidentale verificare la corretta accensione del LED UV-C attraverso la "spia" posta sul retro del prodotto.
- In caso di guasto o di cattivo funzionamento del dispositivo non manometterlo. Per l'eventuale riparazione rivolgersi solamente ad un centro di assistenza tecnica XLITE.
- Se manomesso, danneggiato o smontato, il dispositivo emette luce ultravioletta ad alta intensità che può danneggiare gli occhi e la pelle, seguire quindi scrupolosamente le istruzioni di sicurezza riportate dal presente documento. XLITE declina ogni responsabilità per i prodotti modificati.

- Il dispositivo deve essere utilizzato esclusivamente in ambienti chiusi e non all'aperto. Qualsiasi altro utilizzo è considerato improprio.
- Conservare l'apparecchio in un luogo asciutto e protetto da eventuali urti, anche accidentali.
- Non manomettere o smontare l'apparecchio per non comprometterne il funzionamento e annullare la garanzia.
- Non utilizzare materiale infiammabile vicino al prodotto.
- Tenere il prodotto lontano da fonti di calore.
- Non toccare il prodotto con le mani bagnate.
- Tenere fuori dalla portata dei bambini.

ASSISTENZA E GARANZIA

Per le riparazioni o l'acquisto dei ricambi rivolgersi al servizio autorizzato di assistenza ai clienti XLITE contattando il Numero 0521.1564103. L'apparecchio è coperto da garanzia del produttore.
Non sono coperte dalla garanzia tutte le parti che dovessero risultare difettose a causa di negligenza o trascuratezza nell'uso, mancata osservanza delle istruzioni per il funzionamento dell'apparecchio, danni da trasporto ovvero circostanze che comunque non possono farsi risalire a difetti di fabbricazione dell'apparecchio. La garanzia è inoltre esclusa in tutti i casi di uso improprio dell'apparecchio. L'inosservanza delle istruzioni contenute in questo manuale per l'utilizzo, la cura e la manutenzione del prodotto fanno decadere il diritto alla garanzia del produttore.

Rev. 20 24-01-2022

The duration of the treatment depends on various factors, such as the level of sanitation required, the volume of the room, the air exchange, the presence of people. Due to the many variables, XLITE studies ad hoc solutions for each customer, indicating all the data necessary for the correct implementation of the treatment system (positioning and types of devices and operating times). An air purifier is not enough to protect against Covid-19, but it can be an important element in a protection plan in the home or workplace, contributing to the ventilation of clean air.

OPERATION

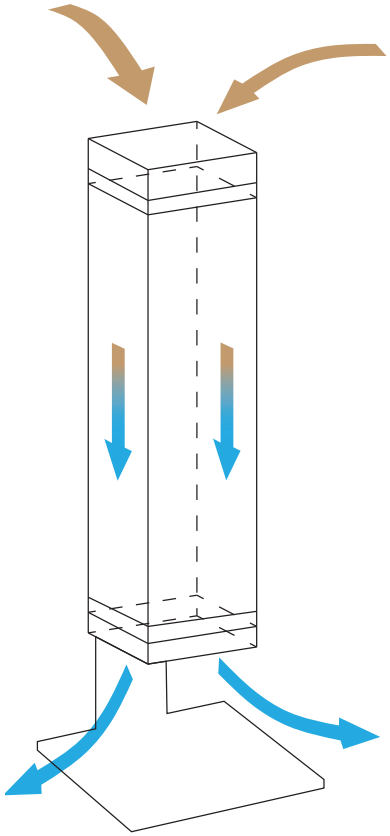

The sanitation module consists of an axial fan suction system for introducing air into the closed chamber containing the UV-C * LED source, where the sanitization process is carried out.
Our appliance does not require filters, while still guaranteeing high performance, without generating noise. The absence of filters also allows you to save on spare parts and maintenance. The technology used does not produce ozone and complies with the requirements of the applicable standards on electrical safety and management of UV-C sources.

TECHNICAL CHARACTERISTICS A.R.I.A. 100

Air flow: 100m³/h
Types of installation: Floor / Wall / Ceiling
Product size (mm): 135x160x660
Product weight (kg): 8Kg
LED type: UVC
Wavelength (nm): 275nm
System absorption: 17W
Supply voltage: 220-230Vac
Operating temperature range: 0-35°C
IP protection degree: IP20

Consider the data shown with a tolerance of +/- 20%

Tests and certifications

Tests were conducted following the requirements of the UNI-EN ISO15714: 2019 standard. The test organisms included: gram positive bacteria, gram negative bacteria, fungi and viruses. The treatment results obtained showed disinfection values up to 99.9% *. This result is a guarantee of the device's ability to kill a wide range of bacteria, viruses, coronaviruses and other microorganisms with equal effectiveness.

* For info on the effectiveness of microbiological abatement, scan the QR code or visit the website www.arialeduvc.it

LED UV-C | 220 - 230 V 50Hz | IP 20

USE OF THE DEVICE:

Before use, carefully read the maintenance instructions and safety warnings.

WARNING: UV radiation is dangerous for the eyes and skin. Do not use the UV-C emitter outside the device.

The reduced dimensions of the product and the possibility of being installed on the wall, ceiling, resting or with floor support, make it particularly versatile.

Be careful not to obstruct the correct air flow.

METHOD OF USE

- Connection to the 230Vdc network

To allow the product to be used correctly, we recommend using XLITE accessories.

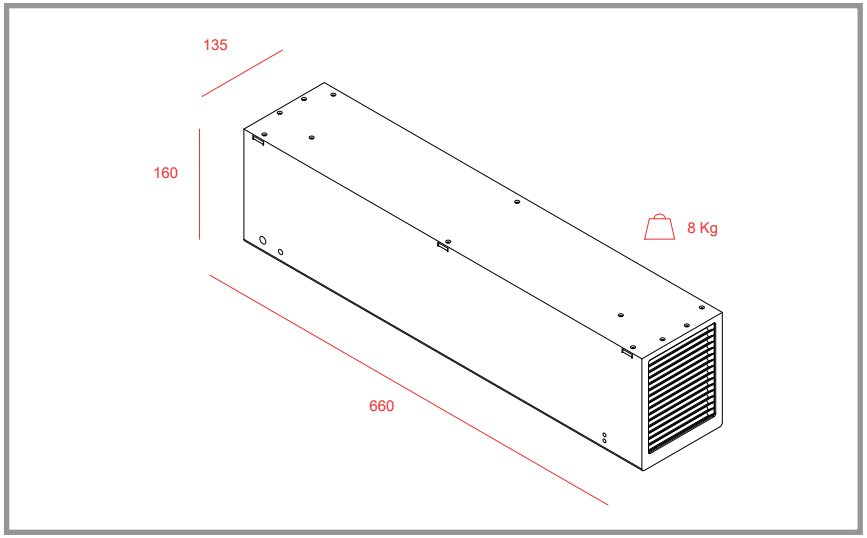

Floor accessory kit

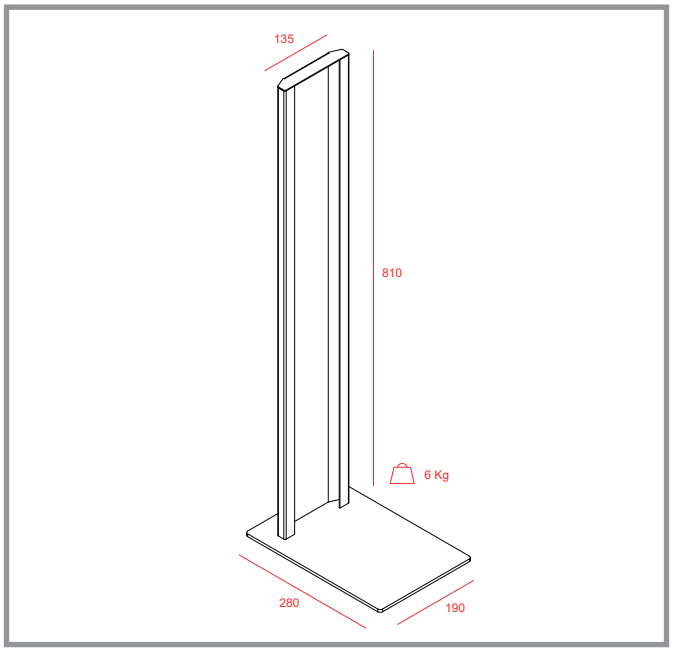

Wall / ceiling accessory kit

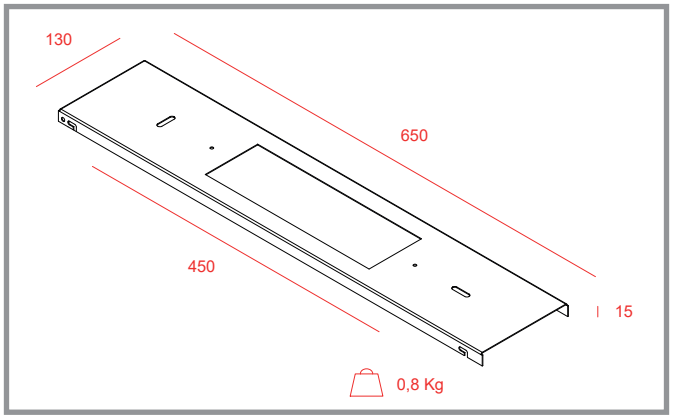

FLOOR INSTALLATION

1

Unscrew the 4 countersunk head screws of the product (A, B, C, D)

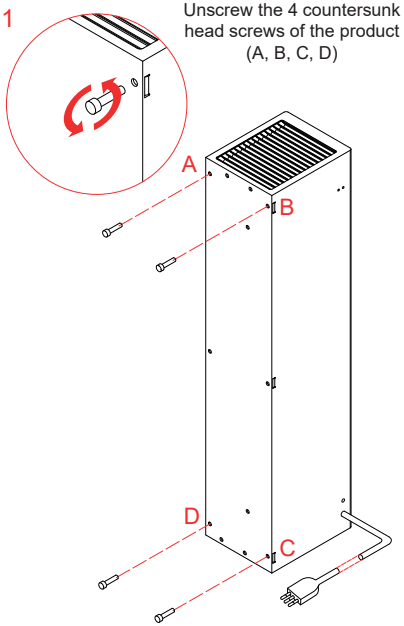

2

Screw the holder a floor to the product using the appropriate M3x10 cylindrical-head screws

4x M3 x 10

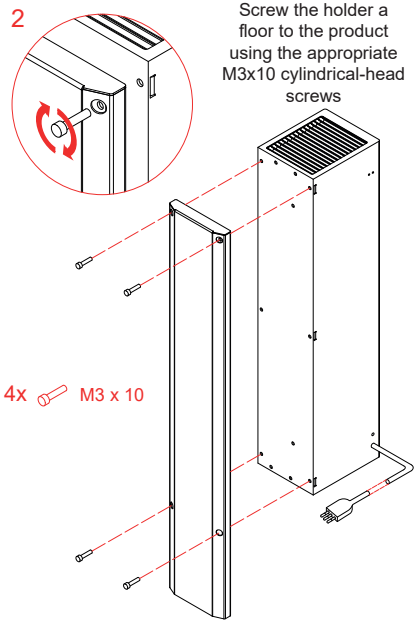

3

Screw the support to the floor using the appropriate M5x14 screws

2x M5 x 14

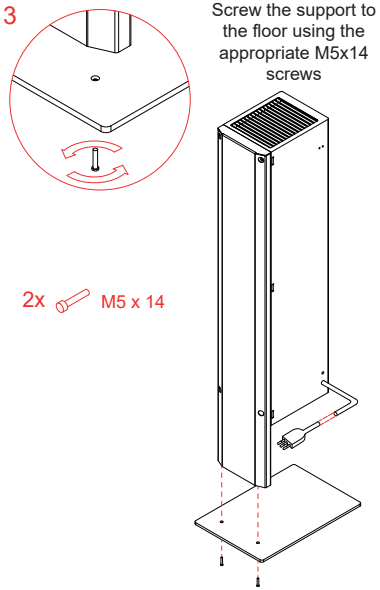

4

Connect the electrical outlet to the mains

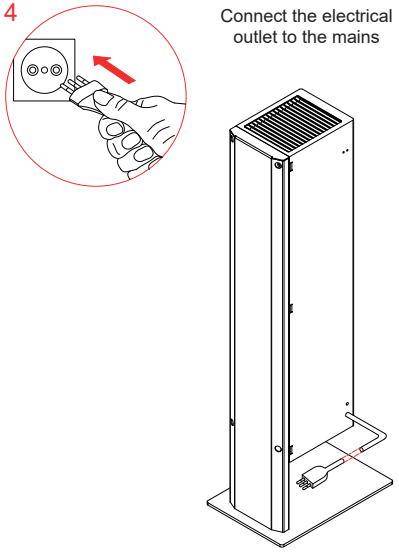

Rev. 20 24-01-2022

WALL INSTALLATION

1

Unscrew the 4 countersunk head screws of the product (A, B, C, D)

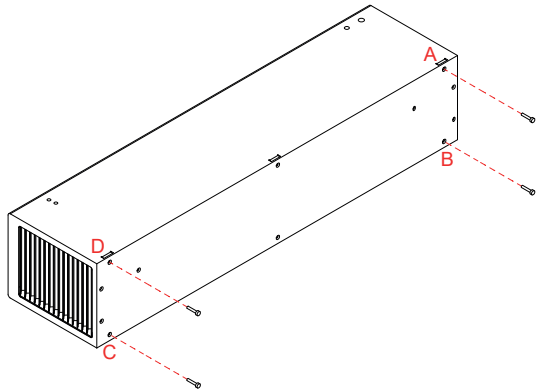

2

Fix the two supports to the product using the special M3x10 rounded head screws

4x M3 x 10

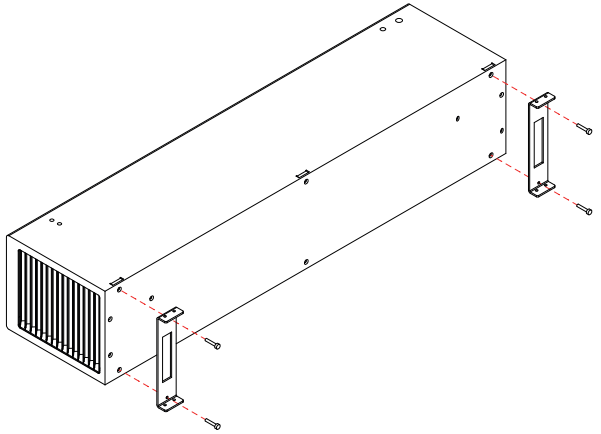

3

Fix the plate to the wall using suitable anchors. Align the plate by means of slots after fixing

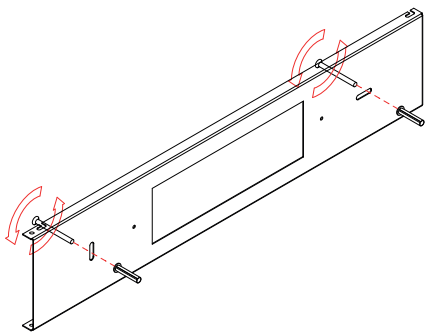

4

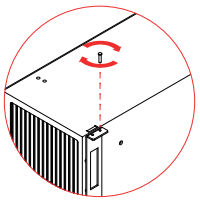

Partially fix the 4 M3x10 rounded head screws in the internal holes

4x M3 x 10

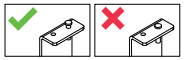

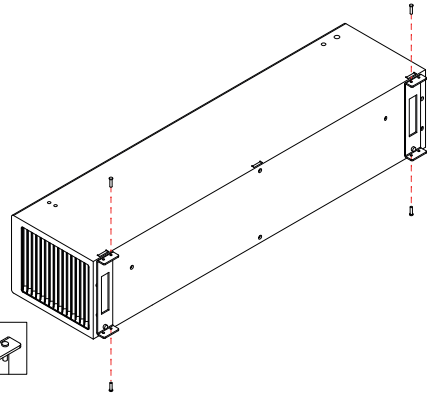

5

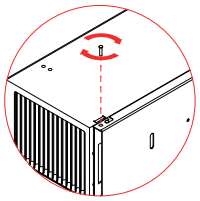

Place the device on the plate and then slide to hook it. Fix the two M3x10 screws for locking the device, and tighten the remaining 4 screws.

2x M3 x 10

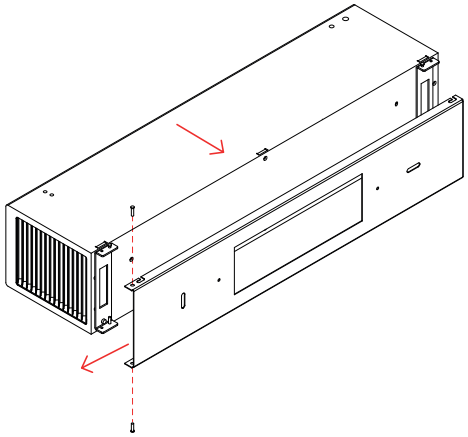

6

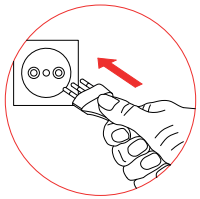

Connect the electrical outlet to the mains

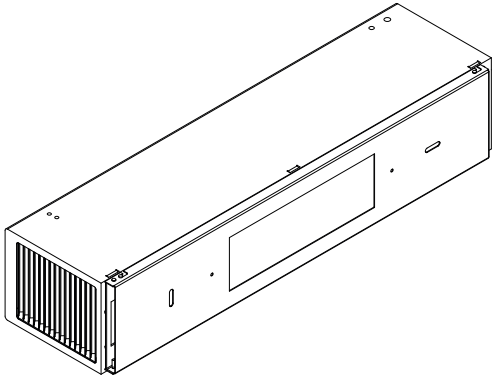

Rev. 20 24-01-2022

CEILING INSTALLATION

1

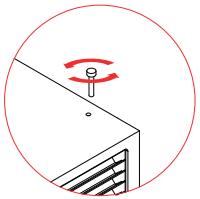

Unscrew the 4 countersunk head screws of the product (A, B, C, D), make sure to keep the cover bound to the device

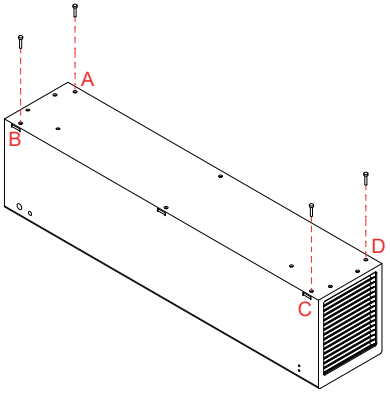

2

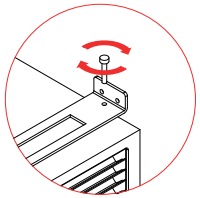

Fix the two supports to the product using the special M3x10 rounded head screws

4x M3 x 10

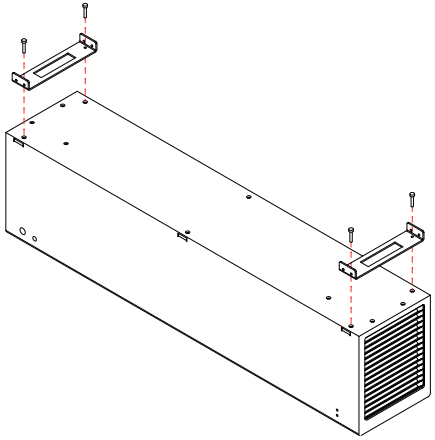

3

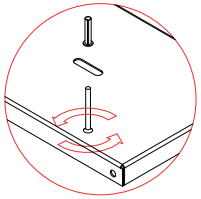

Fix the plate to the wall using suitable anchors. Align the plate by means of slots after fixing

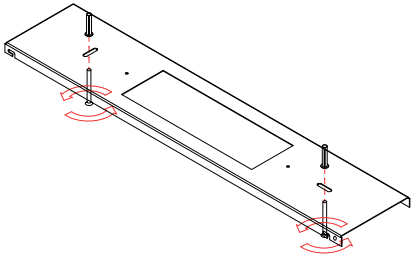

4

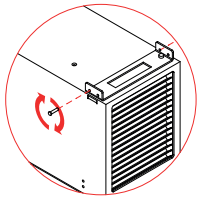

Partially fix the 4 M3x10 pan head screws in the internal holes

4x M3 x 10

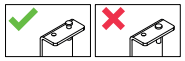

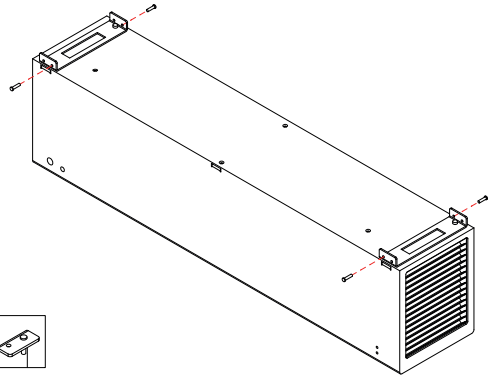

5

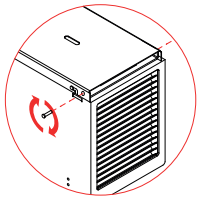

Place the device on the plate and then slide to hook it. Fix the two M3x10 screws for locking the device, and tighten the remaining 4 screws.

2x M3 x 10

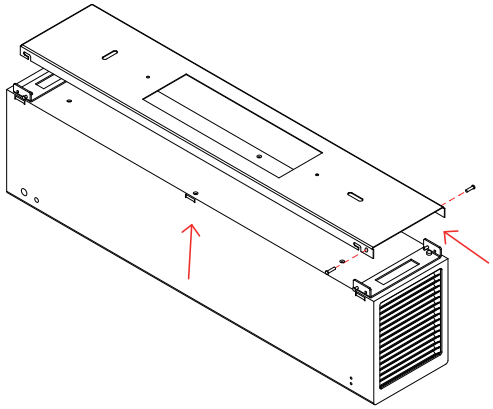

6

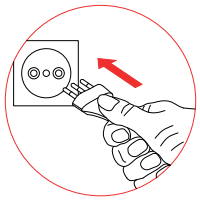

Connect the electrical outlet to the mains

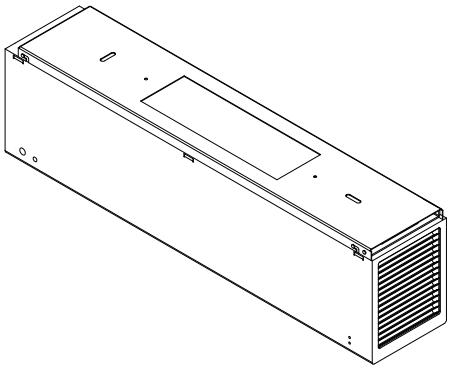

PERIODIC MAINTENANCE

it is necessary to replace the UV-C LED cartridges every 3 years (or every 26,000 hours of continuous operation) or to check the LED sources at an authorized XLITE center.

CLEANING

Cleaning must be carried out with the device switched off and unplugged Remove any dust that may have been deposited on the external grids using a dry brush. To clean the external parts, use a dry microfibre cloth soaked in 90% pure alcohol, it is recommended to clean the external body daily.

DISPOSAL

The product packaging is made from recyclable materials. In compliance with environmental protection regulations, dispose of it in the appropriate separate waste collection.
For disposal purposes, the device must be treated as WEEE waste, the management of which is regulated by Legislative Decree. 49/2014
For more information, contact your local waste disposal authority.

IMPORTANT

SAFETY WARNINGS

- The device contains UV-C LEDs.
- This device must be used only for the purpose for which it was designed. Any other use is considered non-compliant and therefore dangerous.
- After removing the packaging, make sure the product is intact.
- Using the device in a different way from that described in this document, tampering with the product can cause the escape of UV-C radiation.
- Avoid direct exposure of eyes and skin with the light emitted by UV-C LEDs.
- Read the maintenance instructions before using the device.
- Do not insert small objects or liquids through the ventilation grates. They could damage the fans and impair the operation of the device.
- The device, if damaged, must not be used.
- In case of accidental fall, check the correct lighting of the UV-C LED through the “light” on the back of the product.
- In case of failure or malfunction of the device, do not tamper with it. For any repairs, contact a XLITE technical assistance center only.
- If tampered with, damaged or disassembled, the device emits high intensity ultraviolet light which can damage the eyes and skin, therefore carefully follow the safety instructions contained in this document. XLITE declines all responsibility for modified products.

Rev. 20 24-01-2022

- The device must only be used indoors and not outdoors. Any other use is considered improper.
- Store the device in a dry place protected from any impact, even accidental.
- Do not tamper with or disassemble the appliance so as not to compromise its operation and void the warranty.
- Do not use flammable material near the product.
- Keep the product away from heat sources.
- Do not touch the product with wet hands.
- Keep out of reach of children.

ASSISTANCE AND WARRANTY

For repairs or the purchase of spare parts, contact the XLITE authorized customer assistance service by calling 0521.1564103.
The device is covered by the manufacturer’s warranty.
The warranty does not cover all parts that prove to be defective due to negligence or carelessness in use, failure to comply with the instructions for operating the appliance, transport damage or circumstances that cannot be traced back to manufacturing defects of the device. The warranty is also excluded in all cases of improper use of the device. Failure to comply with the instructions contained in this manual for the use, care and maintenance of the product will void the manufacturer’s warranty right.

www.arialeduvc.it

Le presenti schede sono da considerarsi come documenti informativi. I valori di dimensionamento fanno riferimento a quanto disponibile attualmente come stato dell'arte. Potrebbero subire variazioni in funzione di eventuali futuri aggiornamenti derivati dalla comunità scientifica e/o da normative di riferimento. L'aspetto, le specifiche tecniche e i rendimenti del prodotto possono essere modificati a fine migliorativo da parte di XLITE, in qualsiasi momento e senza preavviso. Per maggiori informazioni contattare i nostri uffici a info@xlitesrl.it

XLITE SRL - Via Licinio Ferretti 5/A, 43126 Parma (PR) C.F. / P.IVA 02669720340 Tel. 0521.1564103 www.xlitesrl.it